robot coupe®

R 3 • R 4 • R 4 V.V.

robot coupe®

CE

OVERENSSTEMMELSESERKLÆRING

Robot-Coupe SNC:

Erklærer, at maskinerne specificeret med typebetegnelsen ovenfor overholder:

- De væsentlige krav i følgende europæiske direktiver og al national lovgivning til gennemførelse heraf:
  - Maskindirektiv 2006/42/EF,
  - Lavspændingsdirektiv 2006/95/EF,
  - Direktiv om elekAtromagnetisk kompatibilitet 2004/108/EF,
  - Forordning (EF) nr. 1935/2004 om materialer og genstande bestemt til kontakt med fødevarer,
  - Forordning (EF) nr. 10/2011 om plastmaterialer og -genstande bestemt til kontakt med fødevarer,
  - Direktiv om begrænsning af anvendelsen af farlige stoffer (RoHS) 2002/95/EF,
  - Direktiv «WEEE» 2002/96/EF.

- Bestemmelserne i følgende harmoniserede europæiske standarder ogstandarder for sikkerheds- og hygiejnekrav:
  - EN 12100-1 og 2 - 2004: maskinsikkerhed – generelle principper for projektering, konstruktion og udformning,
  - EN 60204-1 - 2006: maskinsikkerhed – elektrisk udstyr på maskiner,
  - EN 12852: foodprocessorer og blendere,
  - EN 1678- 1998: snittemaskiner til grøntsager,
  - EN 454: røremaskiner,
  - EN 12853: håndbetjente blendere og piskere (stavblendere),
  - EN 14655: skiveskæringsmaskiner til baguetter,
  - EN 13208: grønsagsskrællere,
  - EN 13621: salattørrere,
  - EN 60529-2000: beskyttelsesgrad:
    - IP 55 for de elektriske betjeningsanordningers vedkommende,
    - IP 34 for maskinernes vedkommende.

Udfærdiget i Montceau en Bourgogne, den 19. februar

Alain NODET
Industridirektør

OVERSIGT

GARANTI/REKLAMATIONSRET

VIGTIGE ADVARSLER

LÆR DEN NYE BORD-BLENDER R 3 • R 4 • R 4 V.V. AT KENDE

IGANGSÆTNING AF MASKINEN
- Elektrisk tilslutning
- Betjeningspanel

SAMLING

EKSEMPLER & ANVENDELSE

EKSTRATILBEHØR
- Kniv med bølgeskær
- Kniv med takket skær

RENGØRING
- Motordel
- Blenderskål
- Kniv

VEDLIGEHOLDELSE
- Kniv
- Motorhuspakning
- Låseplader til Skål

TEKNISKE SPECIFIKATIONER
- Vægt
- Dimensioner
- Arbejdshøjde
- Støjniveau
- Elektriske data

SIKKERHED

STANDARDER

TEKNISKE DATA
- Oversigtstegninger
- Elektrisk diagram

BEGRÆNSET REKLAMATIONSRET OVER FOR ROBOT-COUPE S.N.C.

Der ydes et års garanti på ROBOT-COUPE-maskinen fra købsdatoen. Garantien gælder for den oprindelige køber og kun, hvis maskinen er købt, dos. forhandleren eller importøren.

Hvis ROBOT-COUPE-maskinen er indkøbt hos en forhandler, er det forhandlerens garanti, der er gældende (i så fald kontrolleres garantibetingelserne med forhandleren).

Reklamationsretten over for ROBOT-COUPE S.N.C. omfatter kun materiale- og/eller fabriksmontagefejl.

REKLAMATIONSRETTEN OVER FOR ROBOT-COUPE S.N.C. DÆKKER IKKE:

1 - Beskadigelse af udstyret på grund af forkert anvendelse eller anvendelse til andre formål end dem, maskinen er beregnet til, beskadigelse fordi den er faldet på gulvet, eller lignende beskadigelser, som skyldes eller er opstået efter manglende overholdelse af anvisninger og forskrifter (forkert samling, fejl i funktionen, forkert rengøring og/eller vedligeholdelse, uhensigtsmæssig placering m.v.).

2 - Arbejdstid til skærpning og/eller dele til udskiftning af de forskellige elementer til samling af kniven, knivblade, som er blevet sløve, ødelagte eller slidte efter kortere eller længere tids brug, der anses for normal eller uforholdsmæssig.

3 - Dele og/eller arbejdstid til udskiftning eller reparation af knivblade, knive, overflader, beslag eller plettet, ridset, ødelagt, bulet eller misfarvet tilbehør.

4 - Enhver ændring, tilføjelse eller reparation, som ikke er udført af fagfolk eller af virksomheden autoriserede personer.

5 - Transport af maskinen til service, vedligeholdelse eller reparation.

6 - Arbejdsløn til montering eller afprøvning af nye dele eller tilbehør (f.eks. skåle, jern, knivblade, beslag), som udskiftes efter ønske.

7 - Omkostninger i forbindelse med ændring af omdrejningsretning på trefasemotorer (installatøren har ansvaret).

8 - TRANSPORTSKADER. Synlige eller skjulte skader/fejl er transportfirmaets ansvar. Kunden skal give transportfirmaet og afsenderen besked herom straks ved varens ankomst, eller så snart fejlen/skaden opdages i tilfælde af skjulte fejl.
AL ORIGINALEMBALLAGE SAMT KARTON SKAL GEMMES og forevises ved transportfirmaets besigtigelse.

Reklamationsretten over for ROBOT-COUPE S.N.C. omfatter kun udskiftning af defekte dele eller maskiner: ROBOT-COUPE S.N.C. og firmaets datterselskaber eller tilknyttede virksomheder, forhandlere, agenter, bestyrere, medarbejdere eller forsikringsselskaber kan ikke gøres ansvarlige for indirekte skader, tab eller udgifter i forbindelse med apparatet eller på grund af, at det er umuligt at anvende.

VEJLEDNING I FORBINDELSE MED INSTALLATION AF APPARATER MED VARIABEL HASTIGHED SAMT PERSONSIKKERHED

Denne vejledning gælder for apparater med asynkronmotor og enfasestrøms frekvensvariator.

NB :

- Det elektriske forsyningskredsløb og sikringsudstyret skal overholde de gældende bestemmelser i det enkelte land.

- Apparatets elektriske installation må kun udføres af en kvalificeret elektriker.

Beskyttelse af apparaterne

- Frekvensvariatorerene indeholder, ligesom alle elektroniske anordninger, komponenter, der er følsomme over for elektrostatiske udladninger. Inden arbejder på disse omformere skal operatørerne være fri for elektrostatiske udladninger.
- Interne tilslutningsarbejder må kun udføres, når der ikke er strøm på apparatet.
- Hvis der tændes og slukkes for apparatet flere gange efter hinanden, overbelastes variatoren og risikerer at blive ødelagt. Derfor skal der altid ventes 3 minutter, efter strømmen er afbrudt, inden den sluttes igen.

Elektrisk installation

- Apparatet forsynes med enfaset strøm* til variatoren, som omformer strømmen til trefasestrøm med variabel frekvens, inden den sendes til motoren.
- Apparatet må kun tilsluttes en enfaset* 200 – 240V / 50 eller 60 Hz vekselstrømsforsyning med jordstik. Ved højere forsyningsspænding ødelægges variatoren.
- Jordstik er absolut påkrævet som personsikring.

Personsikring ved hjælp af hovedafbrydere

Apparater med frekvensvariator kræver, at der vælges den rigtige differensafbryder for at sikre personbeskyttelsen: der findes differensafbrydere, som er følsomme over for vekselstrøm (type AC), impulsstrøm (type A) og alle slags strøm (type B).

Fare ! Variatorerne har en netspændingsstrømretterbro. Derfor kan fejljævnstrøm i tilfælde af kortslutning til stel forhindre differensafbryderen i at udløses, hvis det er en afbryder, der kun er følsom over for vekselstrøm (type AC).

Da apparatet får enfaset strøm*, skal der derfor anvendes en differensafbryder, som er følsom over for impulsstrøm (type A), hvilket vises med følgende symbol : ⊡.

OBS: *alt efter fabrikat har disse differensafbrydere forskellige benævnelser.*

Apparater med frekvensvariatorer afgiver lækstrøm på jordledningen, og ved et vist niveau kan den udløse differensafbryderen utilsigtet. Det kan skyldes :

- At der er tilsluttet flere apparater med hastighedsvariation på samme differensafbryder.
- At apparatets lækstrøm er højere end differensafbryderens faktiske udløsningsgrænse.

OBS: *på grund af fabrikationstolerancerne ligger de forskellige differensafbryderes faktiske udløsningsgrænse mellem 50 % og 100 % af deres teoretiske nominelle grænse. I tilfælde af problemer måles apparatets lækstrøm og differensafbryderens faktiske udløsningsgrænse.*

I første omgang henvises til apparatets specifikationer i nedenstående tabel:

Apparat	Strømforsyning	Lednings-tværsnit (mm^2)	Differensafbryder (Ph + 0)	
			Kaliber (A)	Grænse (mA)
R 4 V.V.	200 - 240V 50 eller 60 Hz **enfaset**	1,5	B16	≥ 30

* Undtagen specifikke trefasede 200 - 240 V modeller til Japan.

VIGTIGE ADVARSLER

VIGTIGT
GEM DENNE VEJLEDNING

VIGTIGT: For at forebygge uheld (kortslutninger, personskader osv.) og formindske de materielle skader på grund af forkert anvendelse af maskinen anbefales det at læse følgende anvisninger omhyggeligt og følge dem nøje. Læs betjeningsanvisningerne, som vil hjælpe med at lære maskinen at kende og dermed sikre, at den bliver anvendt korrekt. Hele vejledningen læses igennem og skal læses af alle, der kan få brug for at skulle betjene maskinen.

UDPAKNING

• Fjern forsigtigt maskinen fra indpakningen, og tag alle æsker og pakker med udstyr og tilbehør ud.

• ADVARSEL: Imellem værktøjet findes knive og snittejern, der er meget skarpe.

PLACERING AF MASKINEN

• Det anbefales at installere maskinen på et stabilt og solidt underlag.

TILSLUTNING

• Kontroller altid at netspændingen stemmer overens med den spænding, der er markeret på motorens mærkeskilt, samt at installationen kan klare maskinens strømforbrug.

• Maskinen skal altid have jordledning.

• Ved trefasemaskiner sikres, at værktøjet drejer mod uret.

HÅNTERING

• Vær altid forsigtig ved håndtering af knive og jern: De er meget skarpe.

SAMLING

• Følg de forskellige monteringsprocedurer (se side 89), og kontroller, at alt tilbehør er korrekt placeret.

BRUG

• Forsøg aldrig at fjerne eller omgå låse- og sikkerhedssystemerne.

• Stik aldrig genstande ned i skålen eller beholderen, mens maskinen arbejder.

• Pres ikke ingredienserne ned med fingrene.

• Overbelast ikke maskinen.

• Lad aldrig maskinen arbejde uden produkt.

RENGØRING

• Træk altid netstikket ud af stikkontakten inden rengøring af maskinen.

• Rengør altid maskinen og dens tilbehør straks efter brug.

• Dyp ikke motorenheden i vand.

• Til aluminiumsdele anvendes opvaskemiddel specielt beregnet til aluminium.

• Til plasticdele må der ikke anvendes for stærkt alkaliske opvaskemidler (med for høj soda- eller ammoniakkoncentration).

• Robot-Coupe kan under ingen omstændigheder holdes ansvarlig for brugerens manglende overholdelse af de grundliggende regler for rengøring og hygiejne.

VEDLIGEHOLDELSE

• Træk altid netstikket ud af stikkontakten inden nogen form for indgreb på elektriske dele.

• Efterse regelmæssigt pakninger og tætningsringe, og kontroller, at sikkerhedsanordningerne er i forsvarlig stand.

• Det er især vigtigt at vedligeholde og kontrollere tilbehør og værktøj, da visse ingredienser indeholder ætsende stoffer (citronsyre…)

• Maskinen må ikke benyttes, hvis ledningen eller stikket er beskadiget, hvis maskinen ikke fungerer rigtigt eller er beskadiget på nogen måde

• Kontakt serviceafdelingen i tilfælde af fejl eller uregelmæssigheder.

LÆR DEN NYE BORD-BLENDER R 3 • R 4 • R 4 V.V. AT KENDE

R 3, R 4 og R 4 V.V. er perfekt indrettet til professionelle behov. Ved brugen vil man gradvis opdage dens utallige muligheder.

Blenderen anvendes til forarbejdning af kød, grønsager, fars og cremer, til findelig og ældning... selv de mest tidkrævende tilberedninger tager under 5 minutter.

Dens talrige funktioner vil åbne døren til et helt nyt kulinarisk univers.

Takket være det enkle design kan alle dele, der kræver regelmæssig vedligeholdelse eller rengøring, monteres og afmonteres i en håndevending.

Denne vejledning indeholder vigtige informationer, der skal sikre, at brugeren får mest muligt ud af sin nyanskaffede blender.

Derfor anbefales det at læse den omhyggeligt, inden maskinen tages i brug.

Der er også medtaget nogle eksempler, som skal hjælpe brugeren med at lære den nye maskine at kende og værdsætte dens utallige fordele.

IGANGSÆTNING AF MASKINEN

• ELEKTRISK TILSLUTNING

Inden maskinen tilsluttes, kontrolleres at netspændingen stemmer overens med den spænding, der er markeret på typeskiltet.

⚠ O B S !

DENNE MASKINE SKAL UBETINGET TILSLUTTES ET STIK MED JORDFORBINDELSE (RISIKO FOR ELEKTRISK STØD).

Enfaset R 3 / R 4

R 3 og R 4 leveres med forskellige motortyper:

1 x 230 V/50 Hz
1 x 115 V/60 Hz
1 x 220 V/60 Hz

Maskinen er forsynet med enfasestik på netledningen.

Trefaset R 4

R 4 leveres med forskellige motortyper:

3 x 400 V/50 Hz
3 x 220 V/60 Hz

Maskinen leveres uden netstik, og el-kablet skal så monteres med et stik, der passer til forholdene. Kablet har fire ledninger, heraf en jordledning og tre faseledninger.

Ved tilslutning til et firbenet stik:

1) Den gul-grønne jordledning forbindes på jordstikbenet.
2) De tre andre ledninger forbindes på de øvrige stikben.

Ved tilslutning til et fembenet stik skal det midterste ben i stikket ikke anvendes, da ROBOT-COUPE maskinen ikke behøver nulleder.

Derefter startes den tomme maskine for at kontrollere, om kniven nu også drejer mod uret.

På motorblokken vises knivens omdrejningsretning med en rød pil.

Hvis kniven drejer med uret, byttes om på to af ledningerne:

AFBRYD IKKE DEN GUL/GRØNNE JORDLEDNING

Ombyt enten: ❶ og ❷ eller
❷ og ❸ eller
❶ og ❸

Trefaset R 4 V.V. (Variabel hastighed)

Denne ROBOT-COUPE model leveres med motortype + variator : 1 x 230 V / 50-60 Hz.

Standardstikket skal være beregnet til en strømstyrke på mindst 10 ampere og helst 16 ampere ved intensiv brug.

• BETJENINGSPANEL

Enfaset R 3 / R4

Rød knap	= Stop
Grøn knap	= Start
Sort knap	= Pulsdrift

Trefaset R 4

Rød knap	= Stop
Grøn knap	= Start
Sort knapp	= Pulsdrift

Hastighedsvælger 1500 eller 3000 o/min.

R 4 V.V.: variabel Hastighed fra 300 til 3000 o/min.

SAMLING

1) Med motorblokken set forfra placeres skålen helt lige ned over motorakslen, så skålhåndtaget sidder en smule forskudt mod venstre.

2) Drej skålhåndtaget mod højre, til tappene på motorblokken sidder rigtigt i fordybningerne.

Magnetstangen vender nu fremad med kontakt til motorblokken foran.

3) Sæt kniven ned over motorakslen, og før den helt ned i bunden af skålen. Kontroller, at den sidder rigtigt, ved at dreje den rundt i skålen.

4) Anbring låget på skålen, og drej det mod højre, indtil det låser fast.

Kontakten er dermed sluttet, og maskinen er klar til brug.

EKSEMPLER & ANVENDELSE

Blenderen udfører alle skære- og hakkeopgaver på minimal tid. Derfor anbefales det at overvåge forarbejdningen meget opmærksomt, så de ønskede resultater opnås.

I pulsdrift kan maskinen skiftevis startes og standses, så forarbejdningsgraden kan kontrolleres præcist ved f.eks. visse hakkeopgaver.

ANVENDELSE	Max. kapacitet (i kg)		Anbefalet hastighed (o/min)	Forarbejdningstid (i min.)
	R 3	R 4 R 4 V.V.		
HAKNING				
• KØD				
Hakkebøf / tatar	0,8	1,3	1200/1500	2
Fars f.eks. til farserede tomater	1	1,5	1200/1500	3
Postej / paté	1	1,5	1200/1500	3
• FISK				
Fiskefars	1	1,5	3000	3
Fiskepaté	1	1,5	3000	3
• GRØNSAGER				
Hvidløg/persille/løg/chalotteløg	0,2/0,5	0,8/1	1500/3000	2
Suppe / mos / puré	1	1,5	2500/3000	3
• FRUGT				
Kompot / mos	1,5	2	2500/3000	2
UDRØRING				
Mayonnaise / remoulade	1,5	2,5	600/1500	2
Hollandaise / bearnaise	1	2,5	600/1500	4
Kryddersmør / laksesmør	1	2,5	600/1500	3

ANVENDELSE	Max. kapacitet (i kg)		Anbefalet hastighed (o/min)	Forarbejdningstid (i min.)
	R 3	R 4 R 4 V.V.		
ÆLTNING				
Mørdej/småkager	1	1,5	900/1500	3
Butterdej	1	1,5	900/1500	3
Pizzadej/brøddej	1	1,5	900/1500	3
FINDELING				
Tørret frugt	0,5	0,9	900/1500	2
Skaldyr/Knust is	0,5	0,9	900/1500	2
Rasp	0,5	0,9	900/1500	2

* Disse tilberedninger kan ikke fremstilles med R3-3000

Blenderen rummer mange andre anvendelsesmuligheder. De nævnte tider og mængder er kun vejledende og kan variere alt efter opskriften eller ingrediensernes kvalitet.

EKSTRATILBEHØR

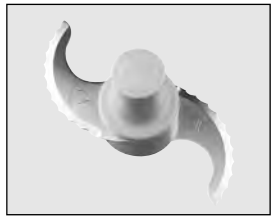

Som ekstratilbehør fås **kniv med bølgeskær**, der hovedsagelig er beregnet til ældning og findeling.

Der kan også fås en **kniv med takket skær**. Den har samme funktion som et glat blad men længere levetid. Derimod kan den ikke slibes. Den anbefales især til hakning af persille.

RENGØRING

A D V A R S E L

Som en sikkerhedsforanstaltning tilrådes det altid at trække maskinstikket ud af stikkontakten, inden rengøringen påbegyndes (risiko for elektrisk stød).

• MOTORBLOK

Motorblokken må aldrig dyppes i vand, den skal rengøres med en fugtig klud eller svamp.

• BLENDERSKÅL

Tag låget af, og gør skålen fri ved drejning venstre om. Derefter trækkes den opad, så kniven efterlades i skålen. Derved undgås spild efter bearbejdning af flydende ingredienser.

Hvis ingredienserne har fast konsistens, fjernes kniven, og skålen tømmes.

Eventuelt sættes skål og kniv på akslen igen, og maskinen startes, så rester på kniven bliver slynget af.

En første rengøring af skålen kan eventuelt foretages på maskinen, som sættes i gang nogle minutter med varmt vand i skålen.

• KNIV

Efter rengøring af kniven skal knivbladene altid tørres grundigt for at undgå rust.

V I G T I G T !

Vær opmærksom på, om opvaskemidlet er egnet til plasticdele. Visse plasticmaterialer kan nemlig slet ikke tåle for stærkt alkaliske opvaskemidler (f.eks. med for høj soda- eller ammoniakkoncentration) og vil hurtigt blive ødelagt.

VEDLIGEHOLDELSE

• KNIV

Det er kun glatte knivblade, der kan slibes.

Det anbefales stærkt at skærpe knivbladene lidt med hvæssestål hver gang, de har været brugt, især efter hakning af persille.

En mere grundig slibning foretages en gang om måneden med den meget finkornede vættesten, der leveres med maskinen.

Skærekvaliteten afhænger hovedsagelig af knivbladenes skarphed og slitagegrad. Kniven er udsat for slitage og bør af og til udskiftes for at sikre gode ensartede resultater.

• MOTORHUSPAKNING

Pakningen på motorakslen skal smøres jævnligt med olie (spiseolie).

For at holde motorhuset fuldstændig tæt bør pakningen regelmæssigt ses efter for slid og utætheder og om nødvendigt udskiftes.

• LÅSEPLADER TIL SKÅL

Det tilrådes at kontrollere pladerne jævnligt for slid for at bevare maskinens høje betjeningskomfort.

I tilfælde af slitage bør pladerne derfor udskiftes.

TEKNISKE SPECIFIKATIONER

• VÆGT

	Netto	Brutto
R 3	13 kg	14 kg
R 4	15 kg	17 kg
R 4 V.V.	15 kg	17 kg

• DIMENSIONER (i mm)

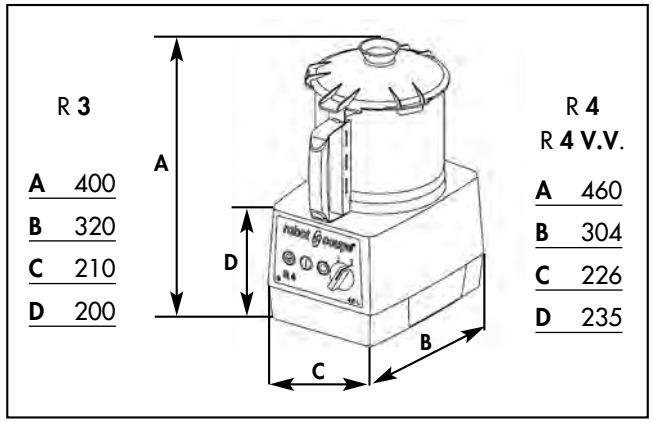

• ARBEJDSHØJDE

Det anbefales at placere blenderen på et stabilt underlag med skålens overkant i 1,20 til 1,30 m højde.

• STØJNIVEAU

Det ækvivalente vedvarende lydtryksniveau er under 70 dB(A), når bord-blenderen arbejder ubelastet.

• ELEKTRISKE DATA

Enfasemaskine R 3

Motor	Hastighed (o/min)	Strømforbrug (A)
230 V / 50 Hz	1500	5,7
115 V / 60 Hz	1500	12,0
220 V / 60 Hz	1800	5,7
230 V / 50 Hz	3000	4,8
115 V / 60 Hz	3000	11,0

Enfasmaskine R 4

Motor	Hastighed (o/min)	Strømforbrug (A)
230 V / 50 Hz	1500	4,8
220 V / 60 Hz	1500	5,7
120 V / 60 Hz	1500	12,0

Trefasmaskine R 4

Motor	Hastighed 1 (o/min)	Hastighed 2 (o/min)	Strømforbrug (A)
400 V / 50 Hz	1500	3000	2,0 2,7
220 V / 60 Hz	1800	3600	3,8 5,2

Enfasmaskine R 4 V.V.

Motor	Hastighed (o/min)	Strømforbrug (A)
230 V / 50-60 Hz	300 til 3000	10

- Effekten fremgår af mærkepladen.

SIKKERHED

O B S !

Kniv og knivblade skal håndteres forsigtigt, da de er meget skarpe.

R 3, R 4 og R 4 V.V. er udrustet med et magnetisk sikkerhedssystem og en motorbremse.

Det bevirker, at motoren stopper, så snart låget åbnes.

Ved tilberedning af flydende ingredienser anbefales det dog at standse maskinen, inden låget åbnes, for at undgå sprøjt.

For at sætte maskinen i gang igen skal låget altså blot låses fast og den grønne "start"knap trykkes ind.

Model R 3 / R 4 / R 4 V.V. er forsynet med **termosikring**, som automatisk standser motoren, hvis maskinen arbejder for længe eller bliver overbelastet.

Hvis dette sker, skal maskinen have tid til at køle af, inden den startes igen.

H U S K

Forsøg aldrig at fjerne eller omgå låse- og sikkerhedssystemerne.

Stik aldrig genstande ned i skålen eller beholderen, mens maskinen arbejder.

Pres ikke ingredienserne ned med fingrene.

Overbelast ikke maskinen.

Lad aldrig maskinen arbejde uden produkt.

RENGØRING

Se overensstemmelseserklæringen side 2.

robot coupe®

R3D 1500

N° de série / Serial number
- 444 - - - - - - -

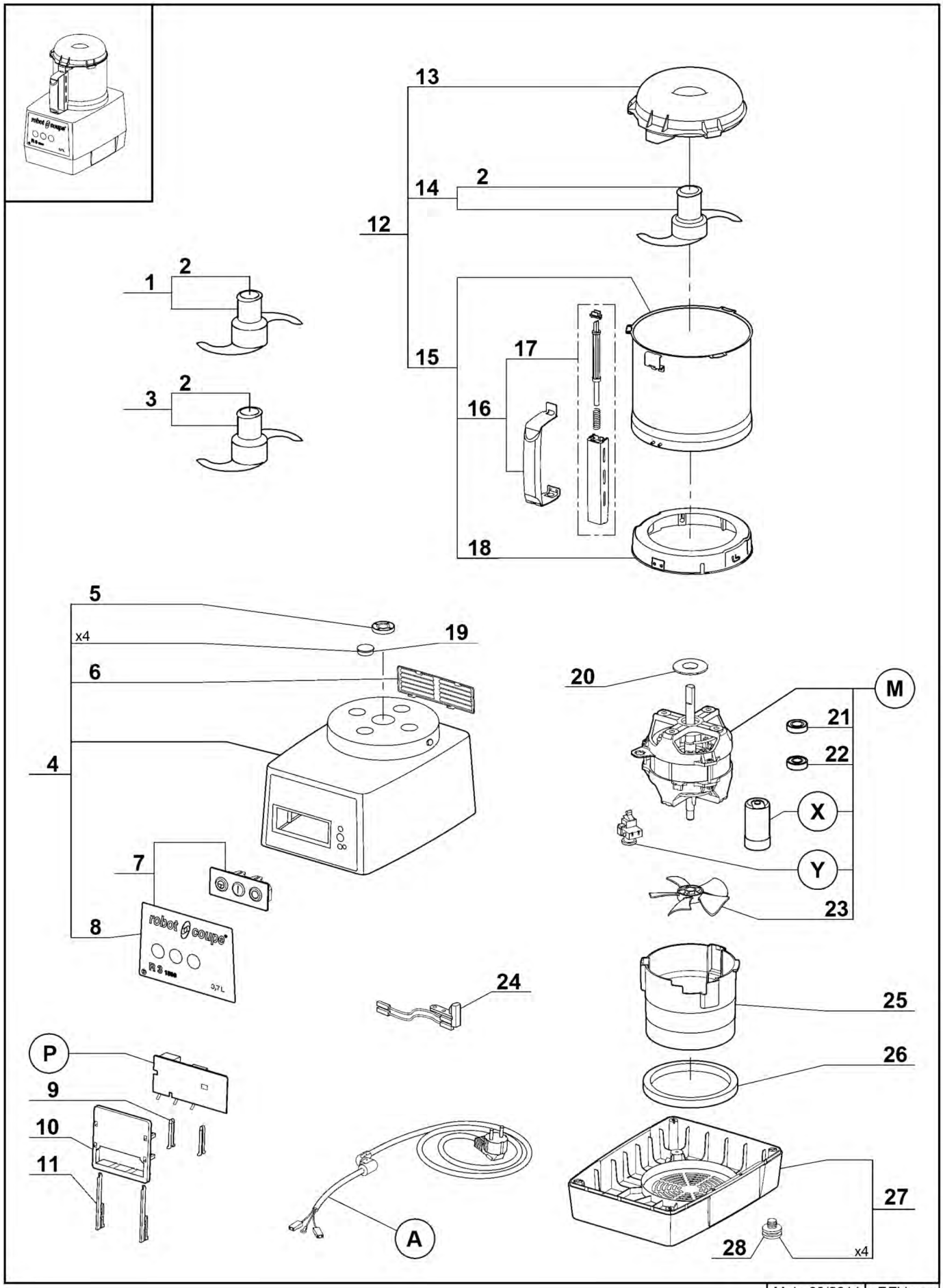

robot coupe®

R3D 1500

N° de série / Serial number
- 444 - - - - - - -

Index	Pièce / Part	Désignation	Description
1	27 287	COUTEAU DENTE	FINE SERRATED BLADE ASSEMBLY
2	104 147	CAPUCHON COUTEAU	BLADE CAP
3	27 288	COUTEAU CRANTE	SERRATED BLADE ASSEMBLY
4	39 322	ENS. SUPPORT MOTEUR	MOTOR SUPPORT ASSEMBLY
5	501 010	BAGUE ETANCHEITE	SHAFT SEAL
6	104 122	GRILLE VENTILATION	VENT COVER
7	39 295	ENS. TABLEAU COMMANDE	CONTROL PANEL ASSEMBLY
8	39 782	PLAQUE FRONTALE	FRONT PLATE
9	102 913	CLAVETTE PLASTRON	PANEL KEY
10	102 911	SUPPORT PLATINE	CONTROL BOARD SUPPORT
11	117 703	CLAVETTE FIXE PLATINE	CONTROL BOARD KEY
12	27 278	CUTTER COMPLET	CUTTER ATTACHEMENT
13	117 395	COUVERCLE CUTTER	CUTTER LID
14	27 286	COUTEAU LISSE	SMOOTH BLADE ASSEMBLY
15	39 759	ENS. CUVE CUTTER	CUTTER BOWL ASSEMBLY
16	39 752	ENS. POIGNEE CUVE	BOWL HANDLE ASSEMBLY
17	39 751	ENS. TIGE SECURITE	SAFETY ROD ASSEMBLY
18	39 797	ENS. RONDELLE D'ACCROCHAGE	LOCKING WASHER ASSEMBLY
19	104 121	CAPSULE CACHE VIS	BOLT COVER
20	104 078	CENTREUR MOTEUR	MOTOR CENTRING
21	504 229	ROULEMENT MOTEUR SUFERIEUR 6002 2RS	UPPER BALL-BEARING 6002 2RS
22	600 457	ROULEMENT MOTEUR INFERIEUR 6201 2RS	LOWER BALL-BEARING 6201 2RS
23	117 610	VENTILATEUR MOTEUR	MOTOR FAN
24	29 451	INTERRUPTEUR SECURITE CUTTER	CUTTER SAFETY SWITCH
25	104 110	CONDUIT VENTILATION	VENTILATION BAFFLE
26	101 099	TAMPON AMORTISSEUR	ABSORBER
27	39 288	ENS. SOCLE	BASE ASSEMBLY
28	101 082	PIED	FOOT

A	CABLE D'ALIMENTATION	POWER CORD
M	MOTEUR	MOTOR
P	CARTE DE COMMANDE	CONTROL BOARD
X	CONDENSATEUR DE DEMARRAGE	STARTING CAPACITOR
Y	RELAIS DEMARRAGE MOTEUR	MOTOR STARTING RELAY

Machine	Voltage	A	M	P	X	Y
22 383 UK	240/50/1	504 275	3 074	103 693	600 018	500 289
22 384 Aust		504 278				
22 427 CH	230/50/1	504 292				
22 385 DK		504 276				
22 490 ZAF		39 601				
22 382		504 274				
22 386	220/60/1		3 153			504 674
22 484 SAU		504 275				
22 537 BRA		39 604				
22 387	120/60/1	504 277	3 076	103 692	603 669	500 296
22 151 JAP	100/50-60/1					

robot coupe®

R3D 3000

N° de série / Serial number
- 445 - - - - - - -

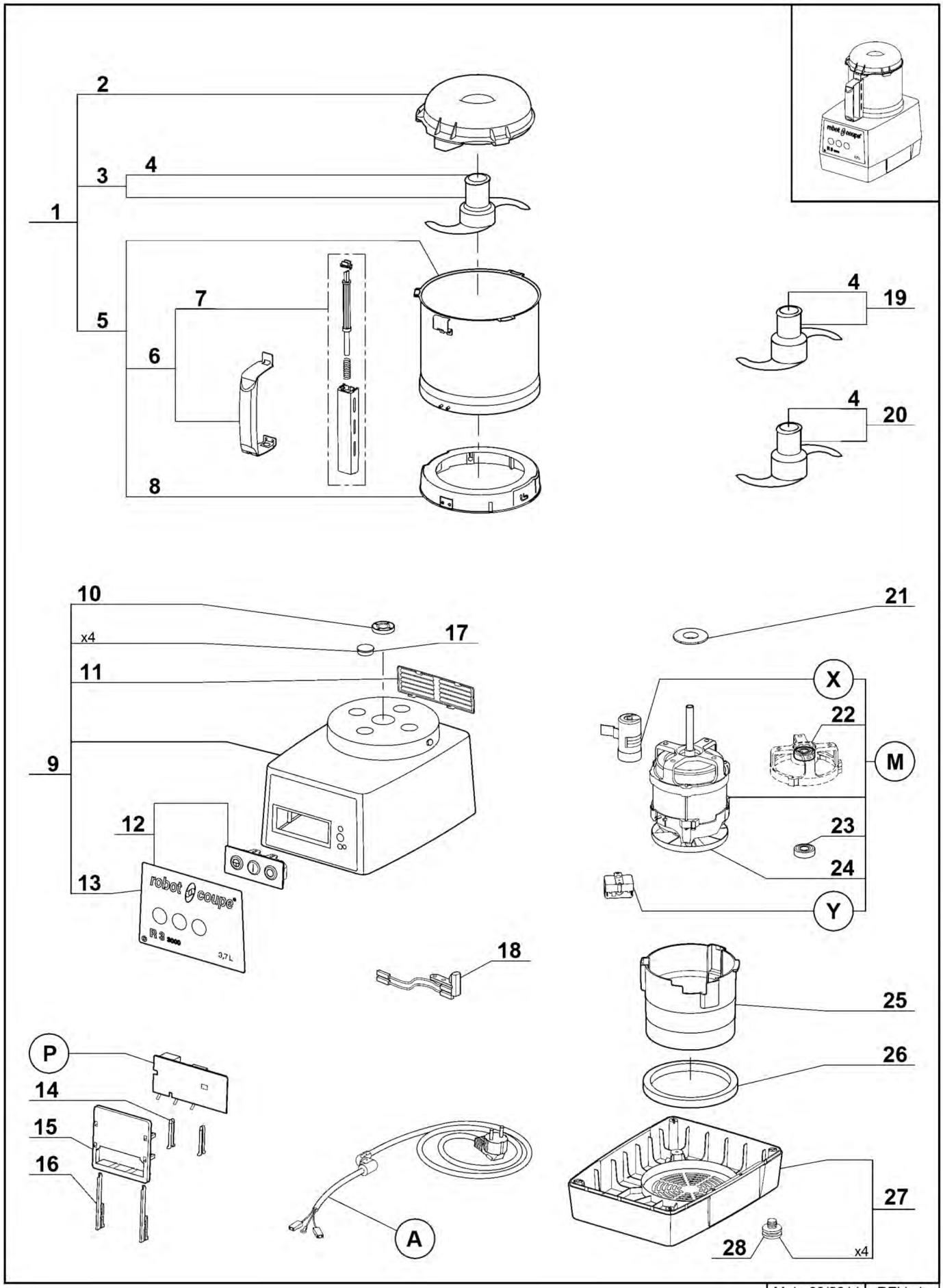

Maj : 03/2011 | REV : b

robot coupe®

R3D 3000

N° de série / Serial number
- 445 - - - - - - -

Index	Pièce / Part	Désignation	Description
1	27 278	CUTTER COMPLET	CUTTER ATTACHEMENT
2	117 395	COUVERCLE CUTTER	CUTTER LID
3	27 286	COUTEAU LISSE	STRAIGHT BLADE ASSEMBLY
4	104 147	CAPUCHON COUTEAU	BLADE CAP
5	39 759	ENS. CUVE CUTTER	CUTTER BOWL ASSEMBLY
6	39 752	ENS. POIGNEE CUVE	BOWL HANDLE ASSEMBLY
7	39 751	ENS. TIGE SECURITE	SAFETY ROD ASSEMBLY
8	39 797	ENS. RONDELLE D'ACCROCHAGE	LOCKING WASHER ASSEMBLY
9	39 296	ENS. SUPPORT MOTEUR	MOTOR SUPPORT ASSEMBLY
10	501 010	BAGUE ETANCHEITE	SHAFT SEAL
11	104 122	GRILLE VENTILATION	VENTILATION GRID
12	39 297	ENS. TABLEAU COMMANDE	CONTROL PANEL ASSEMBLY
13	39 783	PLAQUE FRONTALE	FRONT PLATE
14	102 913	CLAVETTE PLASTRON	PANEL KEY
15	102 911	SUPPORT PLATINE	CONTROL BOARD SUPPORT
16	117 703	CLAVETTE FIXE PLATINE	CONTROL BOARD KEY
17	104 121	CAPSULE CACHE VIS	BOLT COVER
18	29 451	INTERRUPTEUR SECURITE CUTTER	CUTTER SAFETY SWITCH
19	27 287	COUTEAU DENTE	FINE SERRATED BLADE ASSEMBLY
20	27 288	COUTEAU CRANTE	SERRATED BLADE ASSEMBLY
21	104 080	CENTREUR MOTEUR	MOTOR CENTRING
22	106 268	ROULEMENT MOTEUR SUFERIEUR AVEC FLASQUE	UPPER BALL-BEARING WITH BRACKET
23	501 270	ROULEMENT MOTEUR INFERIEUR	LOWER BALL-BEARING
24	39 286	VENTILATEUR MOTEUR	MOTOR FAN
25	102 332	CONDUIT VENTILATION	VENTILATION BAFFLE
26	101 099	TAMPON AMORTISSEUR	ABSORBER
27	39 288	ENSEMBLE SOCLE	BASE ASSEMBLY
28	101 082	PIED	FOOT

Index	Désignation	Description
A	CABLE D'ALIMENTATION	POWER CORD
M	MOTEUR	MOTOR
P	CARTE DE COMMANDE	CONTROL BOARD
X	CONDENSATEUR DE DEMARRAGE	STARTING CAPACITOR
Y	RELAIS DEMARRAGE MOTEUR	MOTOR STARTING RELAY

Machine		Voltage	A	M	P	X	Y
22 389	UK	240/50/1	504 275	303 161	103 695	502 474	503 092
22 390	Aust		504 278				
22 428	CH	230/50/1	504 292				
22 391	DK		504 276				
22 388			504 274				
22 392		220/60/1		303 162			514 030
22 538	BRA		39 604				
22 494	SAU		504 275				
22 393		120/60/1	504 277	303 163	103 694	502 732	508 277
22 429	Jap	100/50-60/1		303 164			

Maj : 03/2011 | REV : b

robot coupe®

R 4 A MONO 1500

N° de série / Serial number
- 471 - - - - - - -

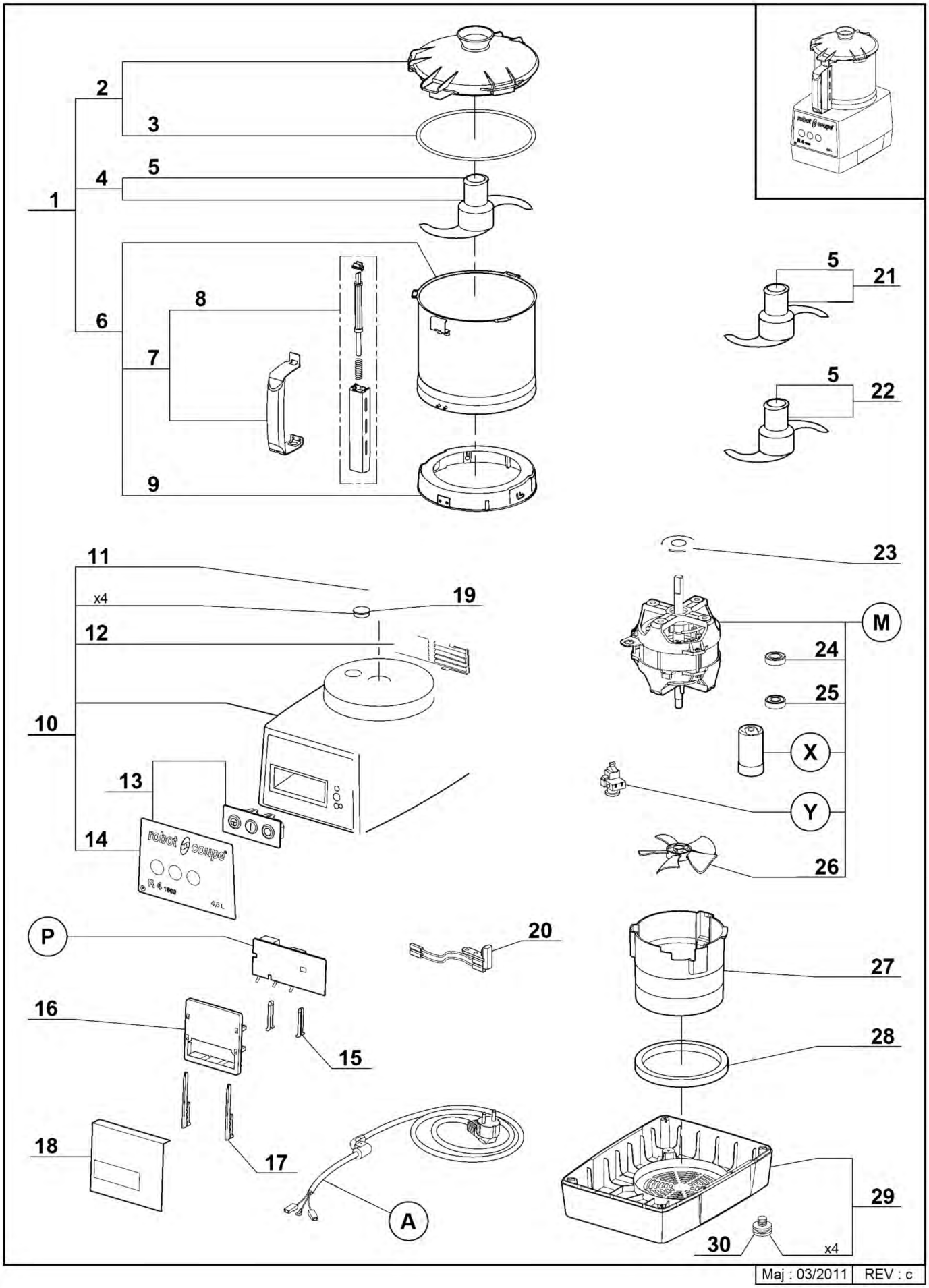

Maj : 03/2011 | REV : c

robot coupe®

R 4 A MONO 1500

N° de série / Serial number
- 471 - - - - - - -

Index	Pièce / Part	Désignation	Description
1	27 342	CUTTER COMPLET	CUTTER ATTACHEMENT
2	39 741	ENS. COUVERCLE CUTTER	CUTTER LID ASSEMBLY
3	39 740	JOINT DE COUVERCLE	LID SEAL
4	27 344	COUTEAU LISSE	SMOOTH BLADE
5	104 147	CAPUCHON COUTEAU	BLADE CAP
6	39 742	ENS. CUVE CUTTER	CUTTER BOWL ASSEMBLY
7	39 744	ENS. POIGNEE CUVE	BOWL HANDLE ASSEMBLY
8	39 743	ENS. TIGE DE SECURITE	SAFETY ROD ASSEMBLY
9	39 745	ENS. RONDELLE D'ACCROCHAGE	LOCKING PLATE ASSEMBLY
10	39 789	ENS. SUPPORT MOTEUR	MOTOR SUPPORT ASSEMBLY
11	501 010	BAGUE ETANCHEITE	SHAFT SEAL
12	104 122	GRILLE VENTILATION	VENT COVER
13	39 772	ENS. TABLEAU COMMANDE	CONTROL PANEL ASSEMBLY
14	39 773	PLAQUE FRONTALE	FRONT PLATE
15	102 913	CLAVETTE PLASTRON	PANEL KEY
16	102 911	SUPPORT PLATINE	PCB SUPPORT
17	117 703	CLAVETTE FIXE PLATINE	PCB KEY
18	104 131	PROTEGE PLATINE	PCB INSULATOR
19	104 070	CAPSULE CACHE VIS	BOLT COVER
20	29 441	ENS. ILS CUTTER	CUTTER REED SWITCH ASSEMBLY
21	27 346	COUTEAU CRANTE	SERRATED BLADE
22	27 345	COUTEAU DENTE	FINE SERRATED BLADE
23	104 078	CENTREUR MOTEUR	MOTOR CENTRING
24	504 229	ROULEMENT MOTEUR SUPERIEUR 6002 2RS	UPPER BALL-BEARING 6002 2RS
25	600 457	ROULEMENT MOTEUR INFERIEUR 6201 2RS	LOWER BALL-BEARING 6201 2RS
26	117 610	VENTILATEUR MOTEUR	MOTOR FAN
27	104 110	CONDUIT DE VENTILATION	BAFFLE
28	101 099	TAMPON AMORTISSEUR	ABSORBER
29	39 201	ENS. SOCLE	BASE ASSEMBLY
30	101 082	PIED	FOOT

A	CABLE D'ALIMENTATION	POWER CORD
M	MOTEUR	MOTOR
P	PLATINE	CIRCUIT BOARD
X	CONDENSATEUR	CAPACITOR
Y	RELAIS MOTEUR	MOTOR RELAY

Machine	Voltage	A	M	P	X	Y
22 434 UK	240/50/1	504 275	3 144	103 693	600 087	504 674
22 435 AUST		504 278				
22 436 CH	230/50/1	504 292				
22 431 DK		504 276				
22 491 ZAF		39 601				
22 430		504 274				
22 433	220/60/1		3 155			
22 174 SAU		504 275				
22 432	120/60/1	504 277	3 156	103 692	600 089	503 692

robot coupe®

R 4 A TRI

N° de série / Serial number
- 472 - - - - - - -

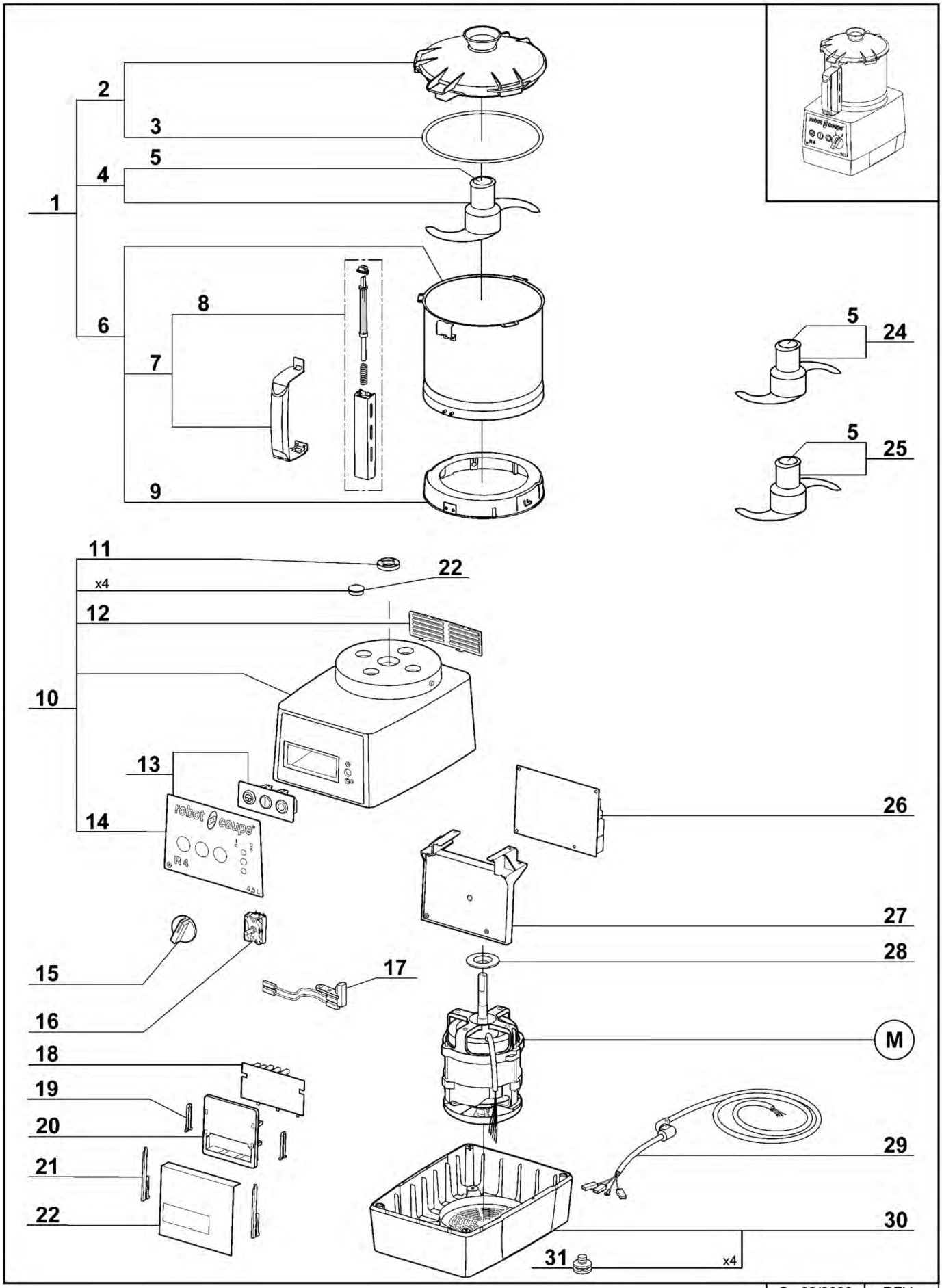

C : 02/2008 | REV :

robot coupe®

R 4 A TRI

N° de série / Serial number
- 472 - - - - - - -

Index	Pièce / Part	Désignation	Description
1	27 342	CUTTER COMPLET	CUTTER ATTACHMENT
2	39 741	ENS. COUVERCLE CUTTER	CUTTER LID ASSEMBLY
3	39 740	JOINT DE COUVERCLE	LID SEAL
4	27 344	COUTEAU LISSE	SMOOTH BLADE
5	104 147	CAPUCHON COUTEAU	BLADE CAP
6	39 742	ENS. CUVE CUTTER	CUTTER BOWL ASSEMBLY
7	39 744	ENS. POIGNEE CUVE	BOWL HANDLE ASSEMBLY
8	39 743	ENS. TIGE DE SECURITE	SAFETY ROD ASSEMBLY
9	39 745	ENS. RONDELLE D'ACCROCHAGE	LOCKING WASHER ASSEMBLY
10	39 790	ENS. SUPPORT MOTEUR	MOTOR SUPPORT ASSEMBLY
11	501 010	BAGUE ETANCHEITE	SHAFT SEAL
12	104 122	GRILLE VENTILATION	VENT COVER
13	39 774	ENS. TABLEAU COMMANDE	CONTROL PANEL ASSEMBLY
14	39 775	PLAQUE FRONTALE	FRONT PLATE
15	117 805	POIGNEE SELECTEUR DE VITESSE	SPEED SELECTOR HANDLE
16	117 792	SELECTEUR DE VITESSE	SPEED SELECTOR
17	29 441	ENS. INTERRUPTEUR DE SECURITE	SAFETY SWITCH ASSEMBLY
18	101 921	CARTE BOUTONS	CONTROLS BOARD
19	102 913	CLAVETTE PLASTRON	PANEL KEY
20	102 911	SUPPORT PLATINE	CONTROL BOARD SUPPORT
21	117 703	CLAVETTE FIXE PLATINE	CONTROL BOARD KEY
22	104 131	ISOLANT PLATINE	CONTROL BOARD INSULATOR
23	104 070	CAPSULE CACHE VIS	BOLT COVER
24	27 346	COUTEAU CRANTE	SERRATED BLADE
25	27 345	COUTEAU DENTE	FINE SERRATED BLADE
26	102 600	CARTE DE COMMANDE	CONTROL BOARD
27	117 809	SUPPORT PLATINE	CONTROL BOARD SUPPORT
28	104 079	CENTREUR MOTEUR	MOTOR CENTRING
29	504 282	CABLE D'ALIMENTATION	POWER CORD
30	39 112	ENS. SOCLE	BASE ASSEMBLY
31	101 082	PIED	FOOT

M	MOTEUR	MOTOR

Machine	Voltage	M
22 437	400/50/3	303 145
22 438	220/60/3	303 146
22 439	380/60/3	303 147
22 440	230/50/3	303 144

C : 02/2008 | REV :

robot coupe®

R 4 V.V.A

N° de série / Serial number
- 473 - - - - - - -
- 564 - - - - - - -

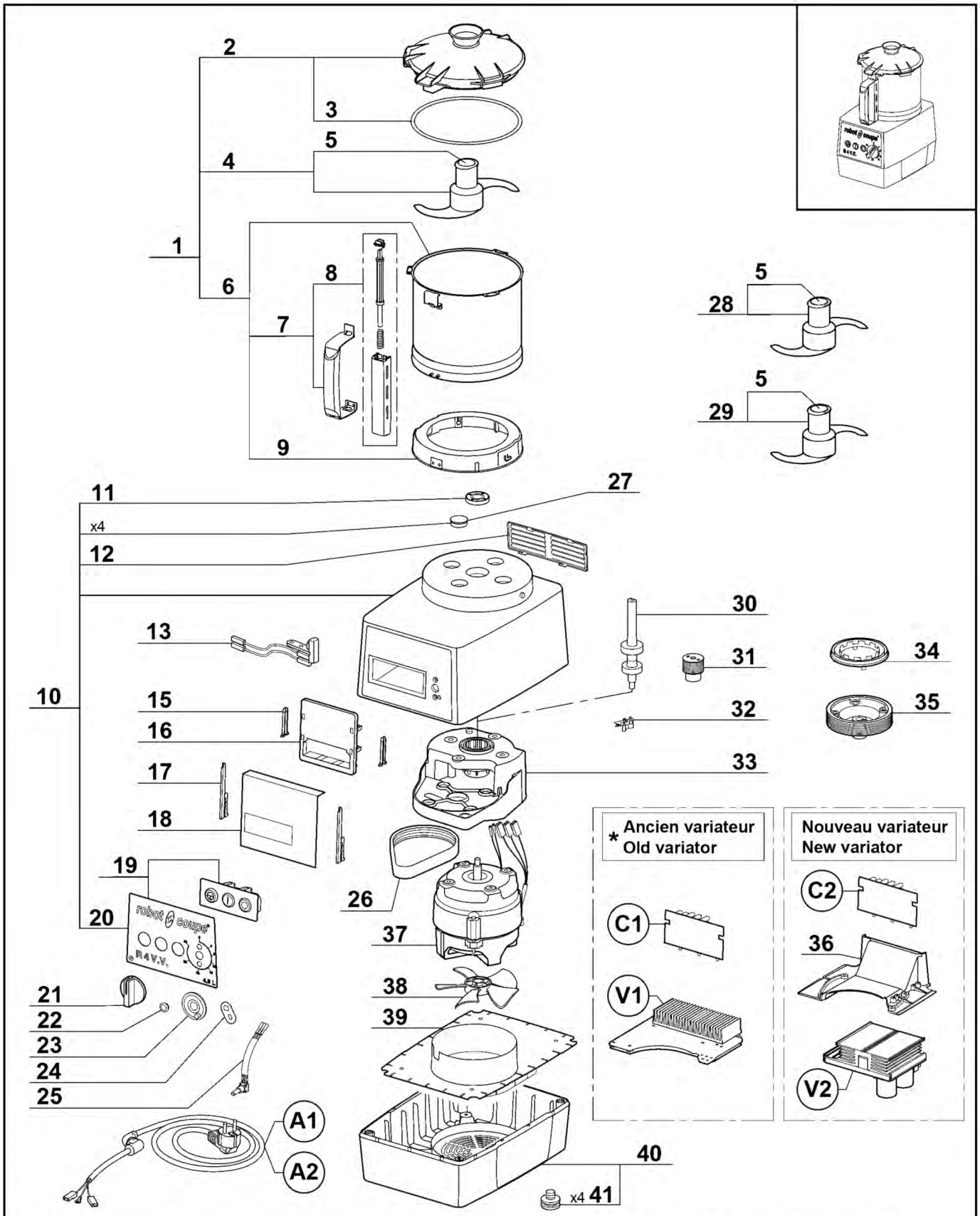

* L'ancien variateur n'est plus disponible, pour le remplacer, commander le kit de mise à niveau référence 39974. Vous recevrez le nouveau variateur V2, la carte boutons C2, le support variateur 36, les vis et la notice.

* Old variator is no more available, to replace it, order the upgrade kit part number 39974. You will receive the new variator V2, the controls board C2, the variator support 36, the screws and the technical instruction.

robot coupe®

R 4 V.V.A

N° de série / Serial number
- 473 - - - - - - -
- 564 - - - - - - -

Index	Pièce / Part	Désignation	Description
1	27 342	CUTTER COMPLET	CUTTER ATTACHMENT
2	39 741	ENS. COUVERCLE CUTTER	CUTTER LID ASSEMBLY
3	39 740	JOINT DE COUVERCLE	LID SEAL
4	27 344	COUTEAU LISSE	SMOOTH BLADE
5	104 147	CAPUCHON COUTEAU	BLADE ASSEMBLY CAP
6	39 742	ENS. CUVE CUTTER	CUTTER BOWL ASSEMBLY
7	39 744	ENS. POIGNEE CUVE	BOWL HANDLE ASSEMBLY
8	39 743	ENS. TIGE SECURITE	SAFETY ROD ASSEMBLY
9	39 745	ENS. RONDELLE D'ACCROCHAGE	LOCKING WASHER ASSEMBLY
10	39 791	ENS. SUPPORT MOTEUR	MOTOR SUPPORT ASSEMBLY
11	501 010	BAGUE ETANCHEITE	SHAFT SEAL
12	104 122	GRILLE VENTILATION	VENT COVER
13	29 441	ENS. INTERRUPTEUR DE SECURITE	SAFETY SWITCH ASSEMBLY
15	102 913	CLAVETTE PLASTRON	PANEL KEY
16	102 911	SUPPORT PLATINE	CONTROL BOARD SUPPORT
17	117 703	CLAVETTE FIXE PLATINE	CONTROL BOARD KEY
18	104 131	ISOLANT PLATINE	CONTROL BOARD INSULATOR
19	39 776	ENS. TABLEAU COMMANDE	CONTROL PANEL ASSEMBLY
20	39 777	PLAQUE FRONTALE	FRONT PLATE
21	117 073	POIGNEE POTENTIOMETRE	POTENTIOMETER HANDLE
22	103 308	ECROU EPAULE POTENTIOMETRE	POTENTIOMETER NUT
23	104 440	BUTEE POTENTIOMETRE	POTENTIOMETER STOP
24	101 551	PLAQUE ANTIROTATION POTENTIOMETRE	POTENTIOMETER ANTI-ROTATING WASHER
25	39 202	POTENTIOMETRE	POTENTIOMETER
26	503 940	COURROIE	BELT
27	104 070	CAPSULE CACHE VIS	BOLT COVER
28	27 345	COUTEAU DENTE	FINE SERRATED BLADE
29	27 346	COUTEAU CRANTE	SERRATED BLADE
30	29 604	ENS. AXE TRANSMISSION	TRANSMISSION SHAFT ASSEMBLY
31	102 924	POULIE MOTRICE	DRIVING PULLEY
32	102 920	CAPTEUR DE VITESSE	SENSOR SPEED
33	104 125	SUPPORT TRANSMISSION	TRANSMISSION SUPPORT
34	102 922	ROUE DENTEE	TOOTHED WHEEL
35	102 923	POULIE RECEPTRICE	DRIVEN PULLEY
36	39 971	SUPPORT VARIATEUR	VARIATOR SUPPORT
37	303 076	MOTEUR	MOTOR
38	102 934	VENTILATEUR	FAN
39	104 109	DEFLECTEUR	DEFLECTOR
40	39 112	ENS. SOCLE	BASE ASSEMBLY
41	39 928	PIED (x4)	FOOT (x4)

robot coupe®

R 4 V.V.A

N° de série / Serial number
- 473 - - - - - - -
- 564 - - - - - - -

Index	Pièce / Part	Désignation	Description
A1 - A2		CABLE D'ALIMENTATION	POWER CORD
C1 - C2		CARTE BOUTONS	CONTROLS BOARD
V1 - V2		VARIATEUR	VARIATOR

Machine		Voltage	N°de série / Serial number					
			473*			564		
			A1	C1	V1	A2	C2	V2
22 442	UK	230/50-60/1	504 280	102 921	39 974	39 965	39 970	39 972
22 443	Aust		504 285			39 966		
22 444	DK		504 281			39 968		
22 445	CH		504 672			39 967		
22 441			504 279			39 964		
22 152	JAP		507 365			39 969		
22 492	ZAF		-			39 601		

*
*

R3D 3000, Blixer®3D, Blixer®4, Blixer®4A

100V/50-60Hz - 120V/60Hz - 220V/60Hz - 230-240V/50Hz 1~

SCHEMA ELECTRIQUE — ELECTRIC DIAGRAM — ELEKTRISCHES SCHALTBILD

	Français	English	Deutsch
CD	Condensateur de démarrage	Starting capacitor	Anlasskondensator
EA	Phase auxiliaire	Starting phase	Hilfsphase
EP	Phase principale	Main phase	Hauptphase
ISCU	Interrupteur sécurité Cutter	Cutter lid safety switch	Sicherheitschalter Messerdeckel
KD	Relais de démarrage	Starting relay	Anlassrelais
MO	Moteur monophasé	Single phase motor	Motor einphasig
PCB	Carte de commande	Control Board	Steuerkarte
PTO	Protecteur thermique moteur	Motor thermal protector	Motorthermoschutz
SAR	Bouton poussoir arrêt	Off switch	Stopschalter
SMA	Bouton poussoir marche	On switch	Betriebsschalter
SPU	Bouton poussoir impulsion	Pulse switch	Impulsschalter

KD

Tension / Voltage / Spannung	Réf. / Part / Ref.
100V / 50 - 60Hz	4 CR - 2 - 770
120V / 60Hz	4 CR - 2 - 785
220V / 60Hz	4 CR - 2 - 728
230-240V / 50Hz	4 CR - 2 - 709

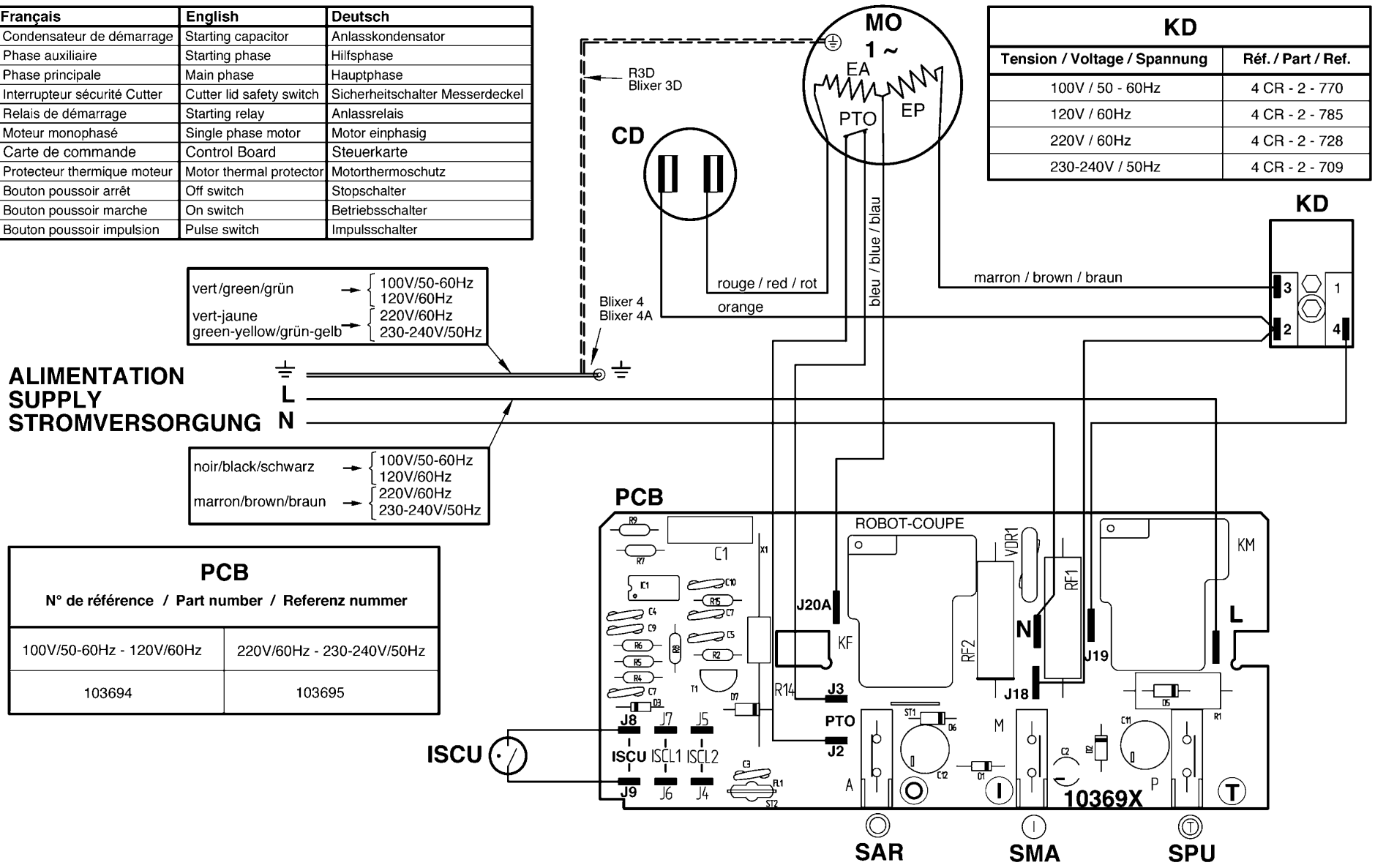

PCB

N° de référence / Part number / Referenz nummer

100V/50-60Hz - 120V/60Hz	220V/60Hz - 230-240V/50Hz
103694	103695

R301D, R301 Ultra D, R3D 1500, R401, R401A, R4 1500, R4A 1500 100V/50-60Hz-120V/60Hz-220V/60Hz-230-240V/50Hz 1~

SCHEMA ELECTRIQUE — ELECTRIC DIAGRAM — ELEKTRISCHES SCHALTBILD

	Français	English	Deutsch
CD	Condensateur de démarrage	Starting capacitor	Anlasskondensator
EA	Phase auxiliaire	Starting phase	Hilfsphase
EP	Phase principale	Main phase	Hauptphase
ISCL2	Interrupteur sécurité Coupe-légumes	Vegetables slicer safety switch	Sicherheitschalter für Gemüseschneideaufsatz
ISCU	Interrupteur sécurité Cutter	Cutter lid safety switch	Sicherheitschalter Messerdeckel
KD	Relais de démarrage	Starting relay	Anlassrelais
MO	Moteur monophasé	Single phase Motor	Motor einphasig
PCB	Carte de commande	Control Board	Steuerkarte
SAR	Bouton poussoir arrêt	Off switch	Stopschalter
SMA	Bouton poussoir marche	On switch	Betriebsschalter
SPU	Bouton poussoir impulsion	Pulse switch	Impulsschalter
θ	Protecteur thermique moteur	Motor thermal protector	Motorthermoschutz

PCB

N° de référence / Part number / Referenz nummer

100V/50-60Hz - 120V/60Hz	220V/60Hz - 230-240V/50Hz
103692	103693

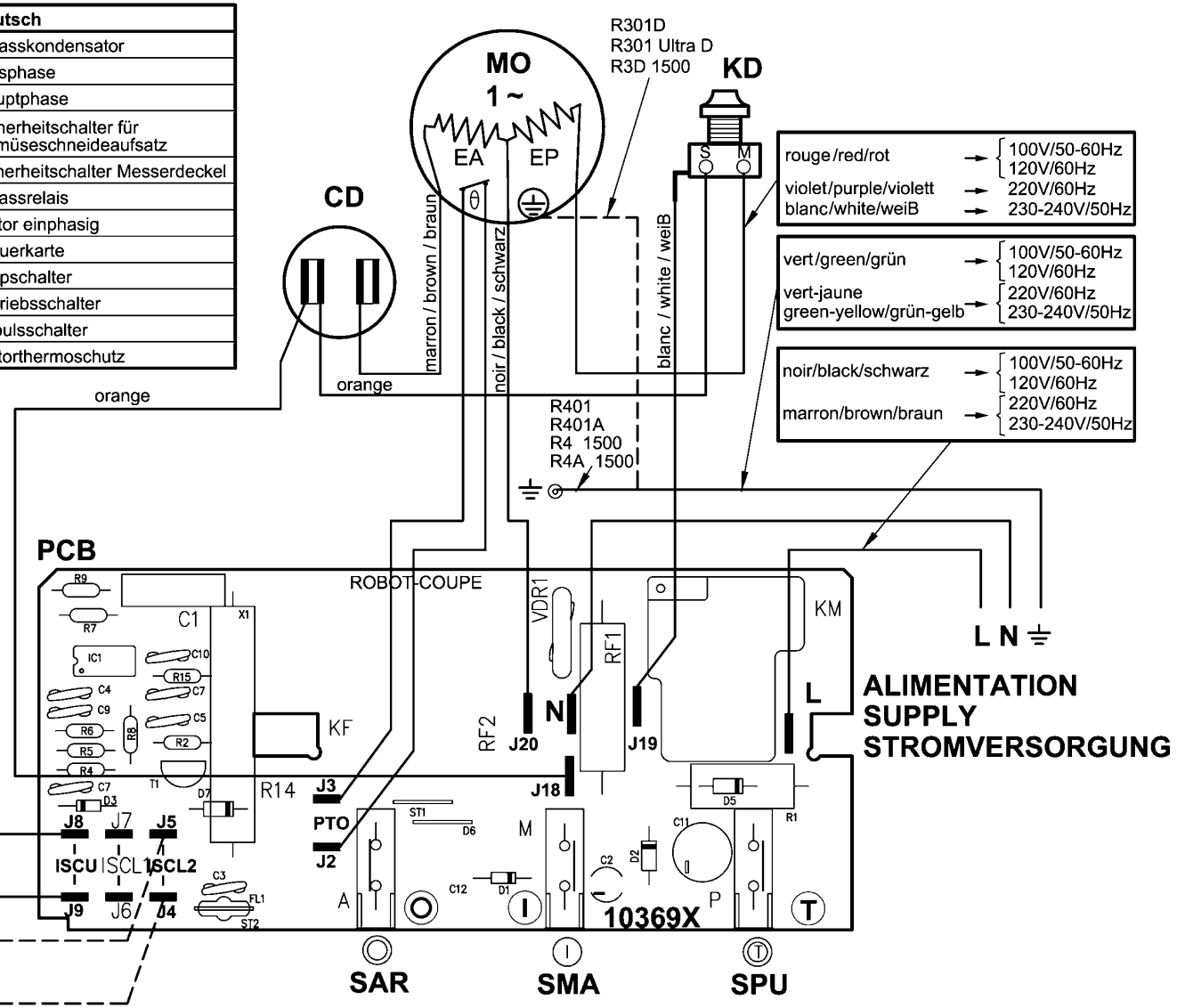

R4-R4 A - Blixer®4-Blixer® 4 A - R402-R402 A 230V/50Hz - 380-415V/50Hz - 220V/60Hz - 380-415V/60Hz 3~

SCHEMA ELECTRIQUE ELECTRIC DIAGRAM ELEKTRISCHES SCHALTBILD

Important	Vérifier que le fil d'adaptation à la tension de votre réseau est correctement positionné (voir tableau ci-contre).
Précautions	Check that the wire that allows the adaptation to the supply voltage is on the right terminal (table in the margin).
Wichtiger Hinweis	Unbedingt prüfen, ob der Draht zur Anpassung an die Spannung Ihres Stromnetzes Korrekt positioniert ist (Tafel Gegenüber).

Tension d'alimentation Supply voltage Stromspannung	Connexion Terminal Anschluss
200 V	200 (JP1)
220 -> 240 V	230 (JP2)
380 -> 415 V	400 (JP3)
440 V	440 (JP4)

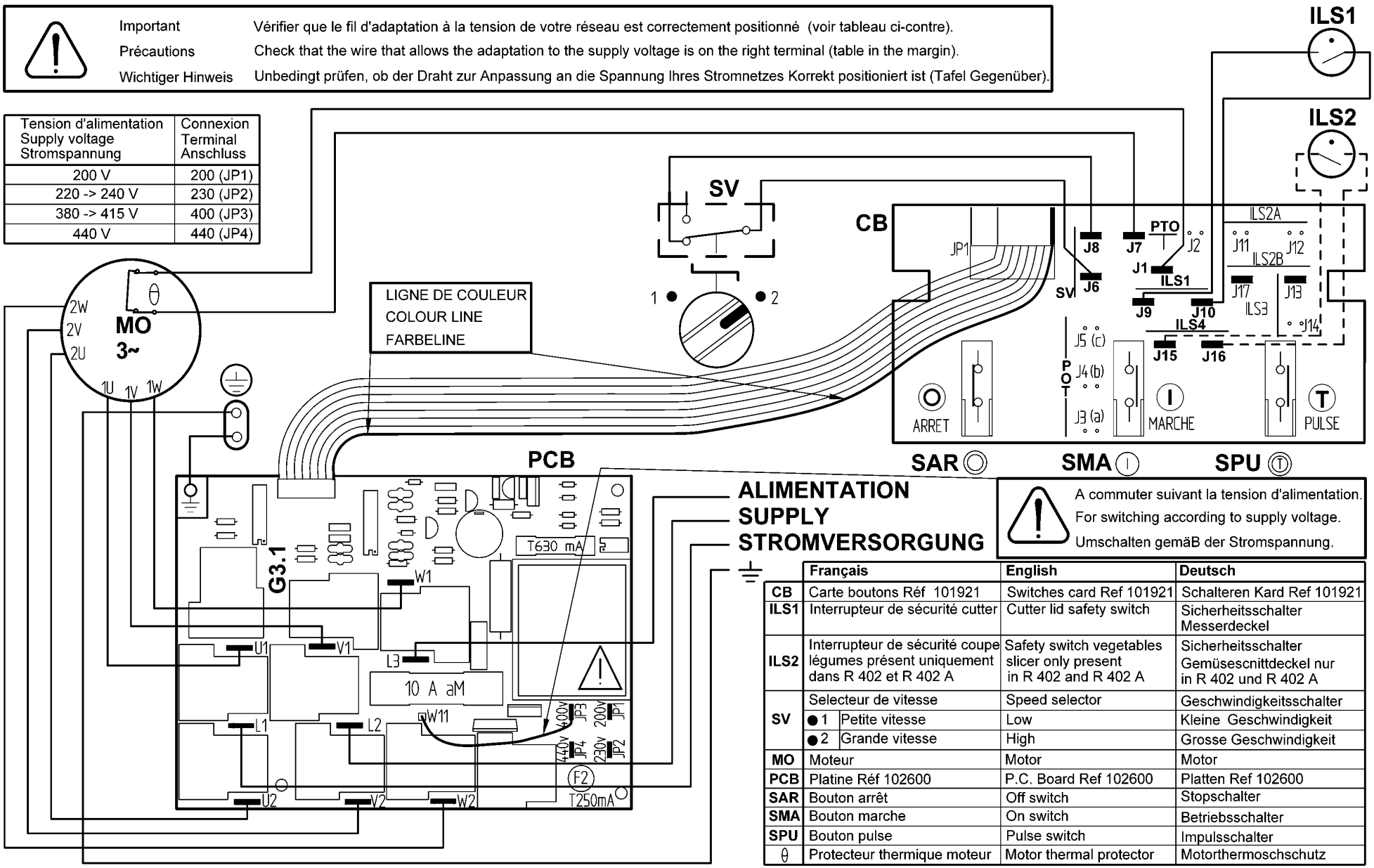

	Français	English	Deutsch
CB	Carte boutons Réf 101921	Switches card Ref 101921	Schalteren Kard Ref 101921
ILS1	Interrupteur de sécurité cutter	Cutter lid safety switch	Sicherheitsschalter Messerdeckel
ILS2	Interrupteur de sécurité coupe légumes présent uniquement dans R 402 et R 402 A	Safety switch vegetables slicer only present in R 402 and R 402 A	Sicherheitsschalter Gemüsescnittdeckel nur in R 402 und R 402 A
SV	Selecteur de vitesse	Speed selector	Geschwindigkeitsschalter
	● 1 Petite vitesse	Low	Kleine Geschwindigkeit
	● 2 Grande vitesse	High	Grosse Geschwindigkeit
MO	Moteur	Motor	Motor
PCB	Platine Réf 102600	P.C. Board Ref 102600	Platten Ref 102600
SAR	Bouton arrêt	Off switch	Stopschalter
SMA	Bouton marche	On switch	Betriebsschalter
SPU	Bouton pulse	Pulse switch	Impulsschalter
θ	Protecteur thermique moteur	Motor thermal protector	Motorthermoschschutz

R4 V.V.A - Blixer®4 V.V.A - R402 V.V.A 200-240V/50-60Hz 1~

SCHEMA ELECTRIQUE — ELECTRIC DIAGRAM — ELEKTRISCHES SCHALTBILD

	Français	English	Deutsch
CB	Carte boutons Réf. 112402	Switches card Ref. 112402	Schalteren Karte. Ref 112402
CC	Carte capteur vitesse Réf. 102920	Speed sensor circuit Ref. 102920	Geschwindigkeit Sensor Karte. Ref 102920
ISCL	Interrupteur de Sécurité Coupe-Légumes	Vegetables slicer safety switch	Sicherheitsschalter Gemüseschnittdeckel
ISCU	Interrupteur de Sécurité CUtter	Cutter lid safety switch	Sicherheitsschalter Messerdeckel
MO	Moteur	Motor	Motor
P	Potentiomètre	Potentiometer	Potentiometer
SAR	Bouton poussoir ARRET	OFF switch	Stopschalter
SMA	Bouton poussoir MARCHE	ON switch	Betriebsschalter
SPU	Bouton poussoir IMPULSION	PULSE switch	Impulsschalter
V	Variateur Réf. 112380	Variator Ref. 112380	Variator Ref. 112380
PTO	Protecteur thermique intégré au moteur	Thermal protector integrated in the motor	Thermoschutz im Motor integriert

A partir de / From / Von

R4 V.V. A.....: C5640111101

Blixer 4 V.V.A...: C5650111101

R402 V.V.A.....: C5630111101

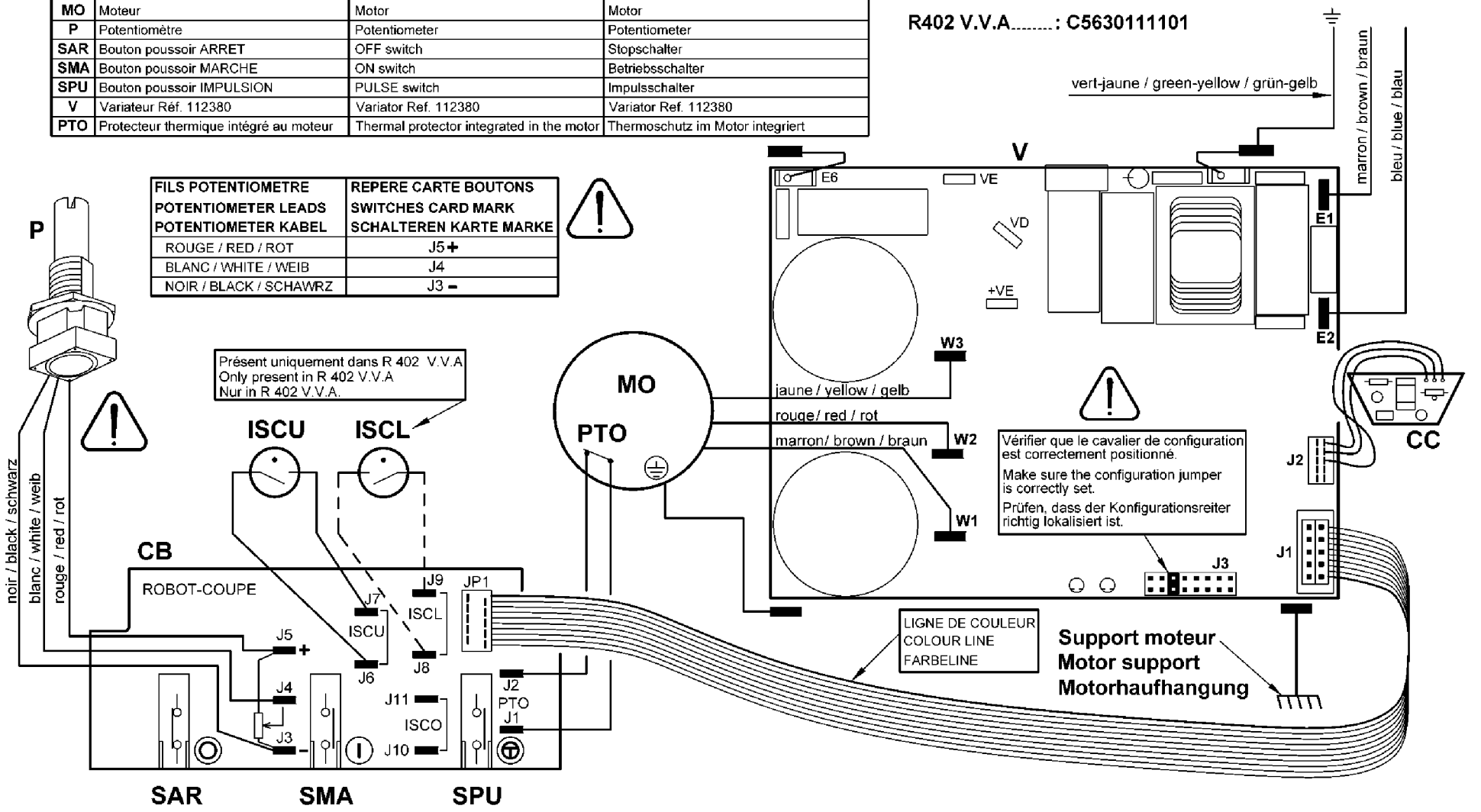

robot coupe®

Head Office, French,
Export and Marketing Department:
48, rue des Vignerons
94305 Vincennes Cedex- France
Tel.: 01 43 98 88 15 - Fax: 01 43 74 36 26
Email: international@robot-coupe.com

Service Clients Belgique
26, Rue des Hayettes
6540 Mont Sainte-Geneviève
Tél. : (071) 59 32 62
Fax : (071) 59 36 04
Email : info@robot-coupe.be

Delegación comercial en España:
Riera Figuera Major, 13-15 baix
08304 Mataró (Barcelona)
Tel. : (93) 741 10 23 - Fax: (93) 741 12 73
Email: robot-coupe@robot-coupe.e.telefonica.net

Robot-Coupe Italia srl
Via Stelloni Levante 24/a
40012 Calderara di Reno (BO)
Tel: 051 72 68 10 - Fax: 051 72 68 12
Email: info@robot-coupe.it

www.robot-coupe.com

Réf. : 405 536 - 07/2013